uitwerkbijlage

Naam kandidaat _____ Kandidaatnummer _____

10

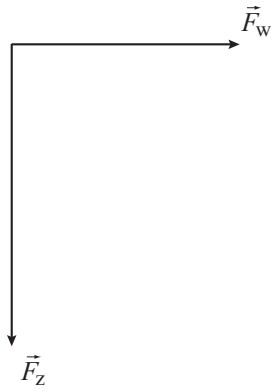

12 en **13**

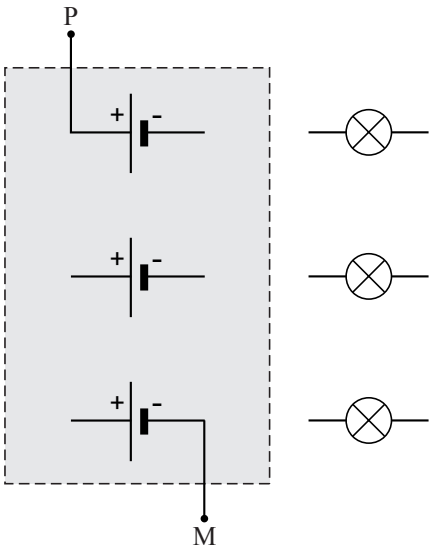

Beschikbaar gesteld door Stichting Studiebegeleiding Leiden (SSL).
Voor alle eindexamens, zie www.alleexamens.nl. Voor de perfecte voorbereiding op je eindexamen, zie www.sslleiden.nl.

17

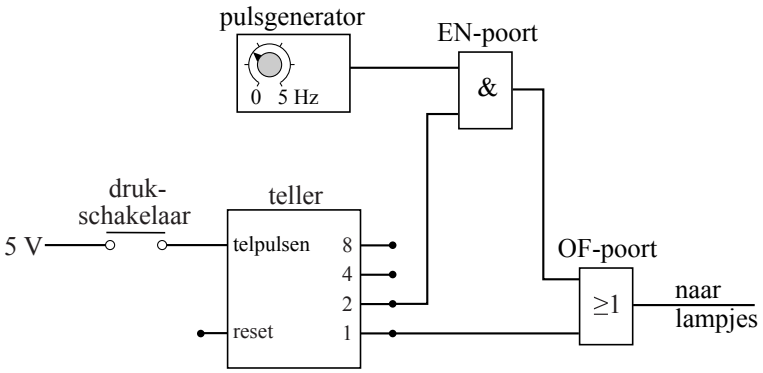

18

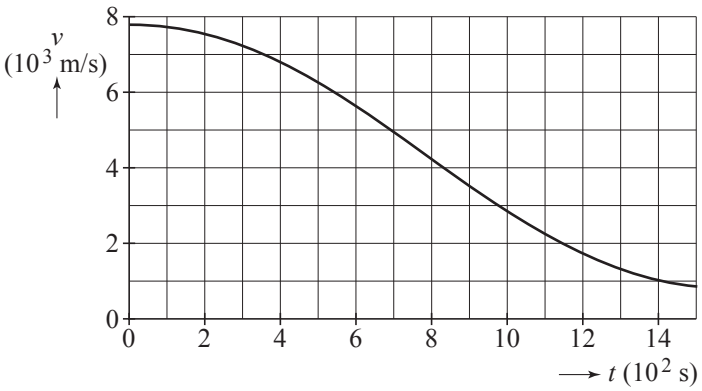

ruimte voor een toelichting/berekening: .....

.....

.....

.....

.....

.....

VERGEET NIET DEZE UITWERKBIJLAGE IN TE LEVEREN

Beschikbaar gesteld door Stichting Studiebegeleiding Leiden (SSL).
Voor alle eindexamens, zie www.alleexamens.nl. Voor de perfecte voorbereiding op je eindexamen, zie www.sslleiden.nl.